Salcantay Mining
ENTRENAMIENTO APLICADO A LA INGENIERIA

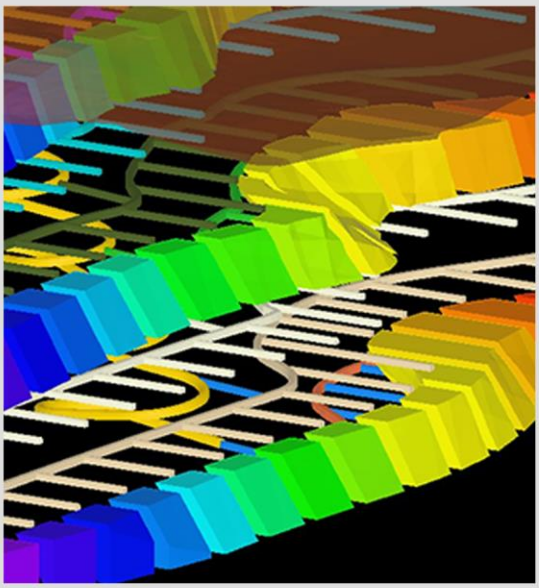

Curso virtual

DISEÑO DE MINA SUBTERRÁNEA: MÉTODO SUB LEVEL STOPING CON MINEPLAN

SALCANTAY MINERÍA
GEOLOGIA Y CIVIL

OBJETIVOS

Aprende a utilizar las herramientas más usadas para diseño subterráneo como el decline design, aprender a manejar polilíneas, generar sólidos y lo más importante el manejo correcto de la impresión de planos.

Aprende a tu ritmo y capacitate en los mejores cursos en minería...

Capacitate desde la comodidad de casa

Repite las veces que desees

Certificado con código QR

A quién va dirigido

- Gerentes, Sub Gerentes, Jefes
- Profesionales en Ing. de Minas, Geologia y a fines
- Egresados y estudiantes
- Interesados en el campo de la minería

Requisitos

- Conocimientos básicos en minería subterránea.

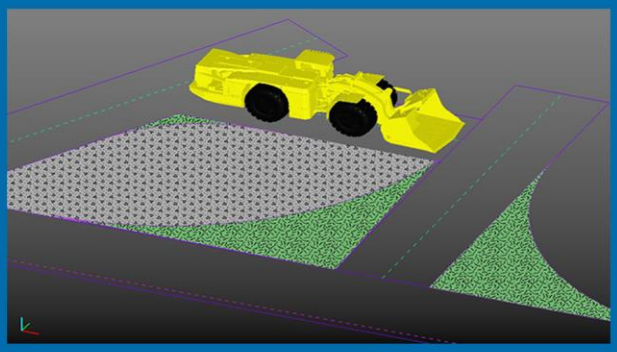

Salcantay Mining
ENTRENAMIENTO APLICADO A LA INGENIERIA

TEMARIO DEL CURSO

Diseño de Mina Subterránea: Método Sub Level Stoping con Mineplan

MÓDULO 01

Condiciones de Aplicación del Método Sub Level Stoping

- Ventajas y Desventajas del método de explotación
- Parámetros Geomecánicos
- Parámetros geológicos
- Parámetros operativos
- Perforación y Voladura
- Carguío, Acarreo y Transporte
- Relleno y Sostenimiento

MÓDULO 02

Consideraciones para el Diseño de Mina Subterránea

- Estándar para scoop
- Estándar para volquetes
- Normativa legal para galerías y rampas
- Normativa legal para chimeneas
- Normativa legal para sistema de drenaje
- Normativa legal para echaderos
- Normativa legal para Instalaciones eléctricas
- Otros a considerar

MÓDULO 03

Creación de Proyecto en Mineplan

- Archivo de nuevo proyecto
- Gestión de capas
- Límites de proyecto
- Malla de coordenadas
- Configuración predeterminada de capas

MÓDULO 04

Trabajando con Topografía

- Importación de Información Topográfica (CSV, TXT)
- Importación de Archivos (dxf, datamine, vulcan)
- Generación de polígonos con coordenadas
- Generación de Superficies
- Generación de curvas de nivel
- Exportar Información

MÓDULO 05

Herramientas para Desarrollos Mineros

- Dibujar y editar polilíneas
- Dibujar polilínea en un nivel especifico
- Funciones CAD
- Manejo y edición de polilíneas
- Visualización en 3D
- Ajustar gradiente, Insertar puntos, conectar polilíneas
- Herramienta offset en polilíneas y polígonos
- Herramientas extend, trim y fillet para polilíneas

MÓDULO 06

Gestión de Atributos para Diseño Minero

- Atributos desde objetos geométricos
- Atributos desde polilíneas
- Atributos con comodines
- Atributos desde índice
- Importar atributos

Salcantay Mining
ENTRENAMIENTO APLICADO A LA INGENIERIA

TEMARIO DEL CURSO

Diseño de Mina Subterránea: Método Sub Level Stoping con Mineplan

MÓDULO 07

Diseño de Mina – Caso I

- Definición de Grillas
- Creación de tajos por nivel
- Creación de niveles
- Creación de galerías
- Creación de By Pass
- Diseño de 2 galerías en un nivel
- Diseño de block de minado por niveles
- Conexión rampa – By Pass
- Creación de ventanas
- Diseño de rampas e inclinados
- Diseño de Chimeneas y labores verticales
- Configuración de secciones para labores mineras
- Creación de solidos conexión

MÓDULO 08

Diseño de Mina – Caso II

- Creación de líneas auxiliares
- Galería de perforación
- Creación de accesos
- Creación de rampas teoría
- Creación de rampas
- Accesos para tajo
- Ore Pass Principal
- Rampa para niveles inferiores
- Creación de piques
- Chimeneas de ventilación
- Conexión a los RB
- Rampa de salida hacia superficie
- Refugios mineros
- Creación de solidos

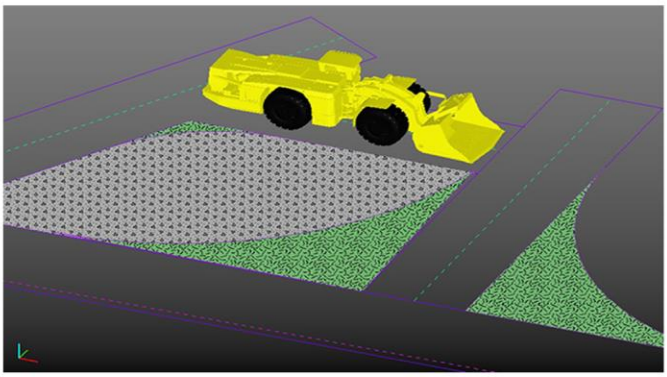

MÓDULO 09

Diseño de Mina – Caso III

- Cargando Stopes
- Creación de Niveles
- Creación de Crosscut
- Creación de Accesos
- Chimeneas de Ore Pass
- Operaciones con labores mineras
- Cámara base para chimenea
- Creación de zona de desquinche
- Creación de solidos

MÓDULO 10

Impresión de Planos

- Definición de la sección a imprimir
- Generación de ventanas de impresión
- Colocando el título
- Agregando logo
- Agregando leyendas
- Impresión final

Salcantay Mining
ENTRENAMIENTO APLICADO A LA INGENIERIA

Salcantay Mining

FORMAS DE PAGO TRANSFERENCIA BANCARIA

BCP

Cuenta de Ahorros en Soles: 533-96101558-0-97
CCI: 002-533-196101558097-82
Titular de la Cuenta: Ruth Palomino Suyo de Ccanahuire

Interbank

Cuenta de Ahorros en Soles: 898-3169239373
CCI: 003-898-013169239373-42
Titular de la Cuenta: Ruth Palomino Suyo de Ccanahuire

plin

Número
935 611 448
Titular de la Cuenta:
Ruth Palomino Suyo
de Ccanahuire

yape

Número
935 611 448
Titular de la Cuenta:
Ruth Palomino Suyo
de Ccanahuire

OTRAS FORMAS DE PAGO

PayPal

WESTERN UNION WU

Comunicarse con el asesor para enviarle los datos de deposito
Consultar al numero de Whatsapp:
+51 917 926 227

Salcantay Mining
ENTRENAMIENTO APLICADO A LA INGENIERIA

MINEPLAN

Salcantay Minería Geología y Civil

WEB:

https://salcantaymining.com/

CONTACTANOS EN

SALCANTAY Minería, Geología y Civil

salcantay.informes@gmail.com

+51 917926227

SALCANTAY